SYM	改訂日 DATE	改 訂 内 容 DESCRIPTION	ページ PAGE	担当 DESIGNED
	2025.01.29	新規図面登録	—	S.Takada

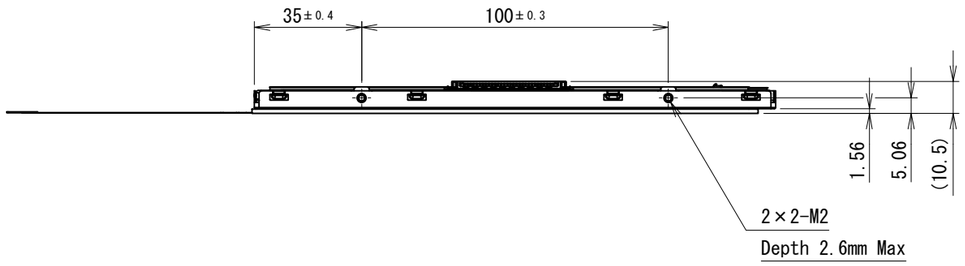

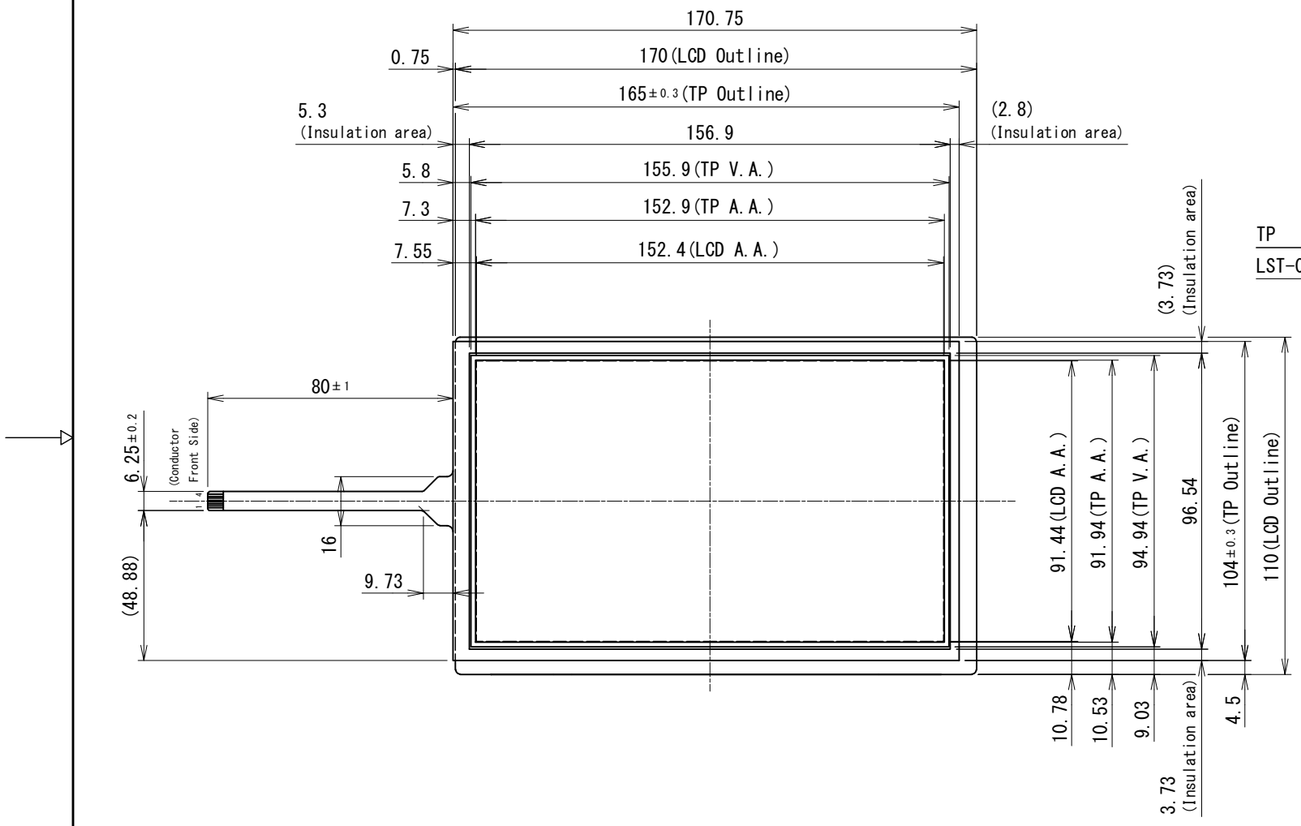

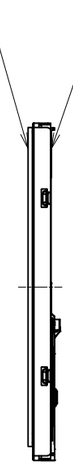

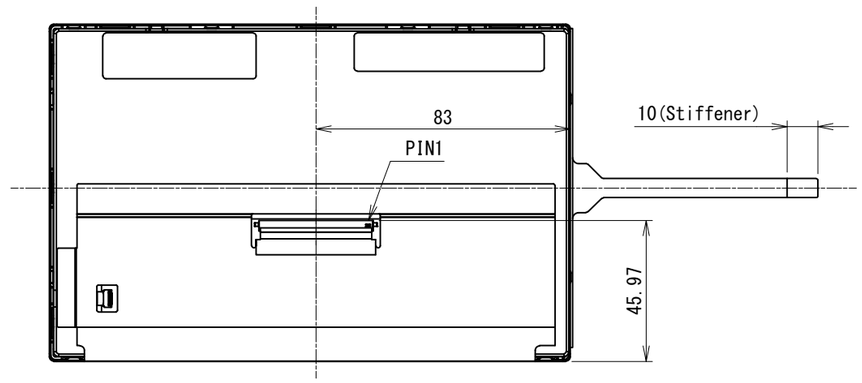

NOTES

1. ﾀｯﾁ方式：抵抗膜方式
   Type : Resistive Touchscreen
2. ITOｶﾞﾗｽ：厚さ1.1mm
   ITO Glass : thickness 1.1mm
3. LCD Connector : 093G30-B0001A(STARCONN)
4. 指示無き寸法公差は、±0.5mmとする。
   Tolerance shall be of ±0.5mm Unless specified otherwise.

製図日 ISSUED	2025.01.29	部署 SECTION	Technical Dept.	尺度 SCALE	CAD登録名 CAD FILE NAME	OUTLINE_TK-SRA07BWV-01	RoHS対応品 RoHS compliant
承 認 APPROVED	検 図 CHECKED	製 図 DRAWN	設 計 DESIGNED	1:2	製品名 MODEL	TK-SRA07BWV-01	
T.Okada	S.Yoshimoto	S.Takada	S.Takada	単 位 UNIT: mm	図 名 TITLE	OUTLINE	ﾍﾟｰｼﾞ PAGE 1 /1
DMC Co., Ltd.			A3		図 番 DWG No.	SM3-002528-10	